

PLANTA BAIXA ESTRUTURAL - ACADEMIA
ESCALA 1/25

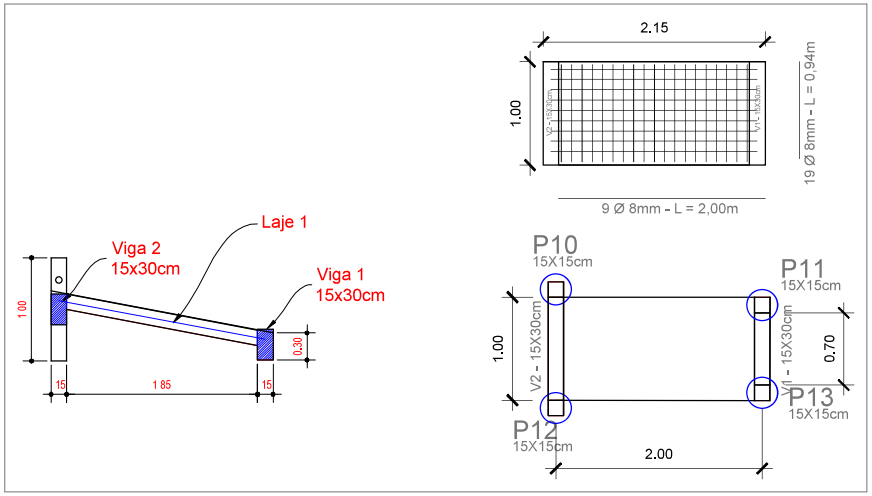

DETALHE EQUIPAMENTO 8 - PRANCHA DE ABDOMINAL
ESCALA 1/25

EQUIPAMENTO 8 - PRANCHA DE ABDOMINAL

DETALHAMENTO - ARMADURA

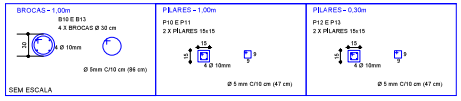

SEM ESCALA

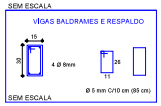

EQUIPAMENTO 9 - BARRA FIXA

DETALHAMENTO - ARMADURA

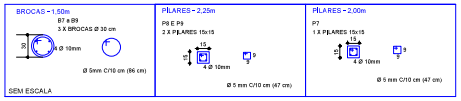

EQUIPAMENTO 10 - PARALELA

DETALHAMENTO - ARMADURA

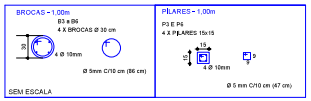

EQUIPAMENTO 7 - ESPALDAR

DETALHAMENTO - ARMADURA

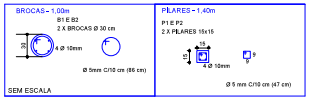

Estado de Rondônia
Município de Vilhena

OBRA
CONSTRUÇÃO
PISTA DE CAMINHADA DA AV. TANCREDO NEVES- TRECHO 2

ENDEREÇO	SETOR	QUADRA	LOTE
RUA A X RUA ALBANO S DE OLIVEIRA			

AUTOR DO PROJETO: Allan Fernando Lira
Eng. Civil CREA: 506937002 D SP
ART/ART/TRT

RESP. TÉCNICO
ART/ART/TRT

DECLARO QUE A APROVAÇÃO DO PROJETO NÃO IMPLICA NO RECONHECIMENTO POR PARTE DA PREFEITURA DO DIREITO DE PROPRIEDADE DO TERRENO

ÁREAS
COMPRIMENTO DA PISTA 2.405,69 M

ASSINATURAS
AUTOR DO PROJETO Allan Fernando Lira
Eng. Civil CREA: 506937002 D SP
RESPONSÁVEL TÉCNICO

NÍVEL DA CAIXA SEM ESCALA

PREFEITURA

PROJETO
Projeto estrutural academia

SEMPLAN
Secretaria Municipal de Planejamento

CONTEÚDO: Projeto e detalhes
PRANCHA: 01
ESCALA: INDICADA
DATA: 24/03/2026
ALTERAÇÃO
DESENHO